標準外形図

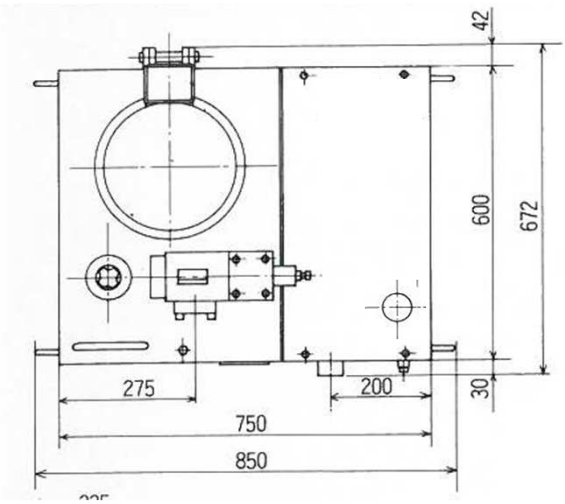
42
600
672
30
275
200
750
850

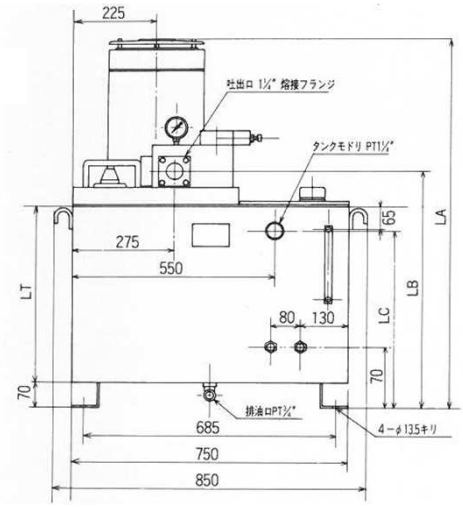
225
吐出口 1¼" 溶接フランジ
タンクモドリ PT1¼"
65
LA
275
550
LT
LB
80
130
LC
70
70
排油口PT¾"
685
4−φ135キリ
750
850

標準回路図

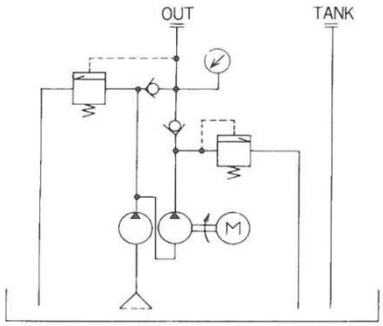
OUT
TANK
M